intuis

PLUS DE CONFORT, MOINS D'ÉNERGIE.



NOS SOLUTIONS THERMODYNAMIQUES
industrie/tertiaire et petit collectif

Nos solutions par destination

CHAUFFAGE
pour le petit tertiaire

- Mairie
- Enseignement : Crèche, école, college, lycée, université
- Bureau
- Agences bancaire, immobilière, d’assurance
- Commerces



EAU CHAUDE SANITAIRE
pour le petit tertiaire

- Salle omnisport / vestiaire, gymnase
- Douches au camping
- Piscine publique, piscine privée
- Lavage en atelier de préparation alimentaire





EAU CHAUDE
pour les applications industrielles / agroalimentaires

- Chauffage de l’eau pour le processus industriel
- Lavage et rinçage d’outils de production
- Laiterie, brasserie, séchoir



CHAUFFAGE et EAU CHAUDE SANITAIRE
pour le résidentiel collectif

- Chambres d’hôtes, gîtes...
- Hôtellerie
- Copropriétés
- Grandes résidences





L’impact positif de nos solutions

Émission de CO_2 par équipement

- Choisir une pompe à chaleur c’est s’inscrire dans une démarche de décarbonation. Celle-ci est entre 83 et 88% moins émettrice de CO_2 qu’un équipement au fioul ou au gaz grâce à sa source d’énergie, mais aussi à son SCOP plus performant.
- Mais choisir une PAC ne suffit pas, certaines sont plus performantes et vertueuses que d’autres, c’est le cas d’intuis.

+ d’infos sur intuis.fr

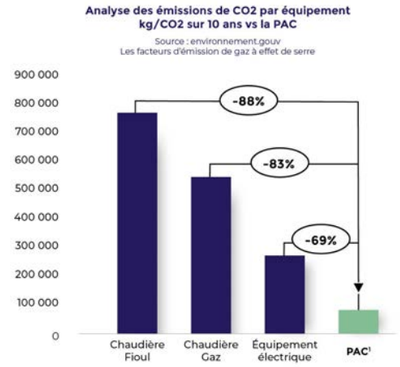

Environnement

R290

Toutes les solutions thermodynamiques domestiques d’**intuis** sont équipées au **R290, fluide non soumis à la F-GAS**. Ce choix innovant remonte à près de 15 ans et assure votre sérénité face à la nouvelle réglementation européenne F-GAS et ses évolutions.

EN SAVOIR +

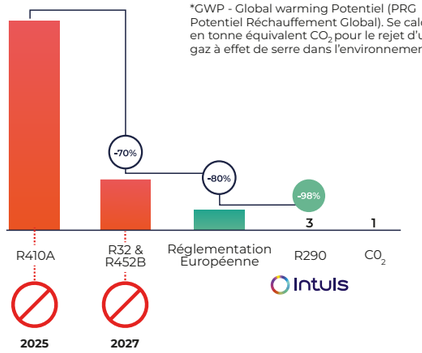

*GWP - Global warming Potentiel (PRG Potentiel Réchauffement Global). Se calcule en tonne équivalent CO_2 pour le rejet d’un gaz à effet de serre dans l’environnement.

- À titre d’information, une fuite de 1 kg de R410a équivaut à l’émission de CO_2 d’une voiture sur 13 000 km. Sachant qu’une PAC contient plus de 2 kg de R410a. **Choisir les pompes à chaleur HRC^{70} c’est faire un choix responsable.**
- Avec sa technologie éprouvée, c’est la solution fiable et robuste de tous les chantiers haute température nécessitant de la puissance.
- Celle-ci est équipée de 2 compresseurs à haut rendement pour une modulation de puissance.

Économies

- Avec nos pompes à chaleur HRC^{70}, faites des **économies d’énergie**. Prenons l’exemple de la HRC^{70} 40kW qui restitue jusqu’à 4,64$^{(1)}$ fois plus de chaleur qu’elle ne consomme d’électricité grâce aux calories gratuites puisées dans l’air.

(1) COP de 4,64 : Coefficient de Performance, rapport entre l’énergie restituée et l’énergie consommée.

L'offre complète de nos solutions

POMPES À CHALEUR HRC^{70}

Capacité en kW en fonction des pilotes

Types de Pilotes	Modèles de PAC	Références associées
Z1 MonoPAC	HRC^{70} 17kW mono	151433
	HRC^{70} 17kW tri	151439
	HRC^{70} 20kW tri	151449
	HRC^{70} 25kW tri	151459
	HRC^{70} 32kW tri	151461
	HRC^{70} 40kW tri	151476
Z1 Cascade	2 x HRC^{70} 20kW tri	151448
	2 x HRC^{70} 25kW tri	151453
	2 x HRC^{70} 32kW tri	151462
	3 x HRC^{70} 25kW tri	151456
	3 x HRC^{70} 32kW tri	151463
Z2 MonoPAC	HRC^{70} 80kW tri	151330
Z2 Cascade	2 x HRC^{70} 40kW tri	151310
	3 x HRC^{70} 40kW tri	151312
	2 x HRC^{70} 80kW tri	151331





17kW	30kW	40kW	50kW	100kW	150kW	200kW

HRC^{70} - Z1 MonoPAC
de 17kW à 40kW



HRC^{70} - Z1 Cascade
de 40kW à 96kW



HRC^{70} - Z2 MonoPAC & Cascade
de 80kW à 160kW



CHAUDIÈRE ÉLECTRIQUE GIALIX

Capacité en kW, solutions en appoint ou secours



	Références associées	2kW	6kW	12kW	16kW	24kW	36kW	48kW	72kW	80kW	120kW	149kW	196kW
Gialix 6 MT mono	132632												
Gialix 12 MT mono	132631												
Gialix 12 MT tri	132636												
Gialix 16 MT tri	132637												
Gialix 24 MA tri	132645												
Gialix 36 MA tri	131417												
Gialix 48 MA tri	131418												
Gialix 72 MA tri	131419												
Gialix 120 MA tri	131420												
Gialix 196 MA tri	131423												

L'essentiel à retenir

Nos solutions sont conçues et fabriquées en France directement dans nos usines. Nous avons une quinzaine d'années d'expérience sur la thermodynamique avec le fluide R290.

FABRIQUÉ EN FRANCE

BALLONS RÉCHAUFFEURS EAU CHAUDE SANITAIRE

Capacité en litres



VS
300 à 3000 L



PEJ
200, 270 L

	Capacité V (litres)	Références associées	Q Primaire nominal Qprim (m^3/h)	Puissance échangeur à Tprim = 65°C, TEFS = 10°C, TECS = 40°C (kW)
PEJ	200	341111	1,5	21
PEJ	270	341106	1,5	29
VS	300	342148	3,0	24
VS	500	342149	3,0	33
VS	750	342150	3,0	62
VS	1000	342151	3,0	83
VS	1500	342152	3,0	103
VS	2000	342153	4,0	120
VS	2500	342154	4,0	139
VS	3000	342155	4,0	139

Les atouts de nos pilotes

- **Idéals pour le neuf et la rénovation, petit collectif et petit tertiaire**
- S'installent en remplacement d'une ancienne chaudière, sans remplacement des émetteurs en place.
- Multi-raccordements pour toutes configurations
- **Solutions multifonction**
- Découplage des circuits intégré
- Solutions hybridables si nécessaire
- Compact
- Simplicité d'installation et de programmation
- **Maximum 3 pompes à chaleur**
- **Jusqu'à 3 circuits ECS ou chauffage(1)**

Z1 MONOPAC & CASCADE

- **De 17 à 96kW**
- Raccordement hydraulique 1"1/2 + vanne 1"1/4
- **Cuve 78L**
- **10 piquages** (6 à gauche, 4 à droite face au pilote)

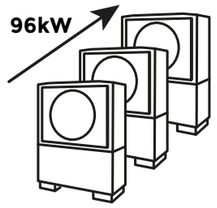

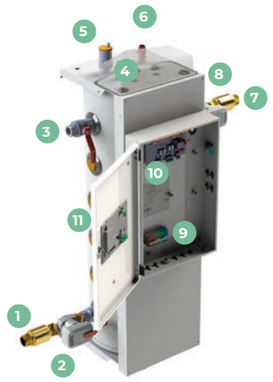

Schéma du pilote Z1

1. Clapet anti-retour
2. Circulateur PAC
3. Vanne de barrage
4. Capteur de pression
5. Purgeur automatique
6. Soupape de sécurité
7. Clapet anti-retour
8. Circulateur de distribution
9. Bornier de raccordement
10. Carte de gestion des circuits
11. Bouteille 78L multifonction

Z2 MONOPAC & CASCADE

- **De 80 à 160kW**
- Raccordement hydraulique 2"1/2 avec bride (x2 de chaque côté)
- Raccordement hydraulique 1"1/2 taraudé (x2 de chaque côté)
- **Cuve 200L**
- **8 piquages**

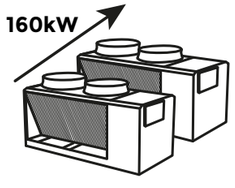



Schéma du pilote Z2

1. Purgeur automatique
2. Soupape de sécurité
3. Capteur de pression
4. Sonde de température
5. Ballon 200L multifonction
6. Vanne de barrage
7. Vanne de vidange
8. Bornier de raccordement
9. Carte de gestion des circuits

(1) Au-delà nous consulter

HRC70 - Z1 ou Z2 MonoPAC & Cascade assurant 3 circuits

possible au-delà avec accompagnement intuis

HRC70 - Z1 MONOPAC & CASCADE

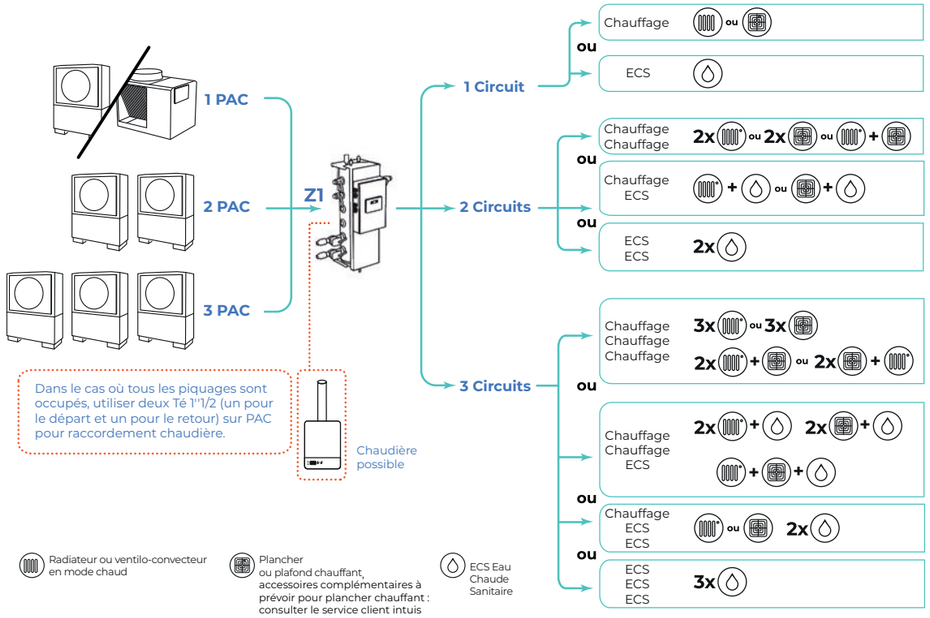

HRC70 - Z2 MONOPAC & CASCADE

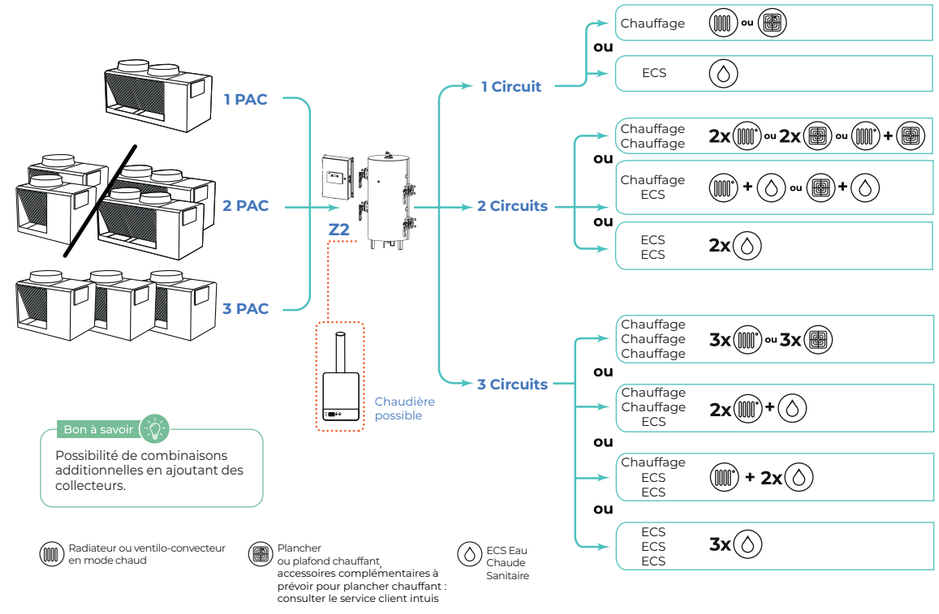

Les atouts de nos pompes à chaleur

R290 · TECHNOLOGIE BAS CARBONE · DISCRÉTION · TECHNOLOGIE ULTRA MODULATION 70°C · FABRIQUÉ EN FRANCE

HRC[70] 17kW, 20kW, 25kW, 32kW



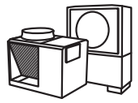

- **Existe en version verticale**
  17, 20, 25, 32 kW
- **Existe en version horizontale**
  40 et 80 kW



Fluide R290
- Sans HFC, non-soumis à la F-GAS
- Pas besoin de Cerfa pour l'installation
- Haute température 70°C permet de ne pas changer les émetteurs en place.



Monobloc
- Installation facile
- Pas de manipulation de fluide
- Kit complet intégrant liaison hydraulique et filtre

HRC[70] 40kW





Haute performance
- COP à 4,64, SCOP 35°C à 3,9 et ETAS 35°C à 153%(1)
- 100% thermodynamique jusqu'à -20°C
- Double compresseur Scroll et fonctionnement TOR(2) pour efficacité et durabilité



Discrète grâce à une conception minutieuse
- Surdimensionnement des pâles, moteur basse consommation, pieds amortisseurs...

HRC[70] 80kW





Ultra praticité
- Entretien simplifié, uniquement électrique et hydraulique, nettoyage des filtres, de l'évaporateur et vérification de la boucle d'eau
- Robustesse et longévité grâce aux système TOR(2), traitement anti-UV, anticorrosion, échangeur inox

(1) Sur la HRC[70] 40kW (2) TOR : Tout Ou Rien : Système de compresseurs ON/OFF

Émission sonore de l'unité extérieure de 40kW

Les diagrammes ci-contre montrent la pression acoustique à 5 m +7°C / 45°C
Mesures en directivité 2.

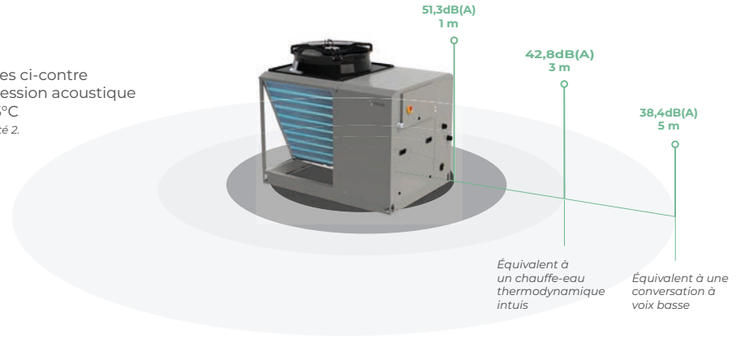

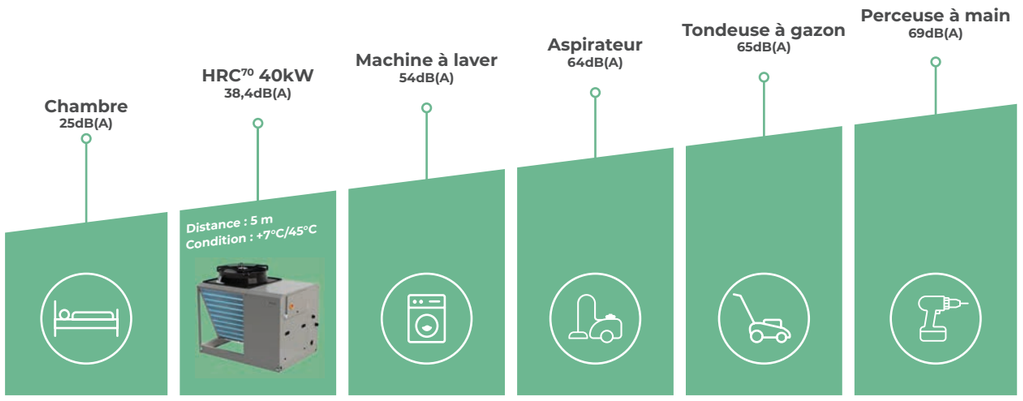

Fonctionnement des compresseurs de la PAC selon les conditions extérieures

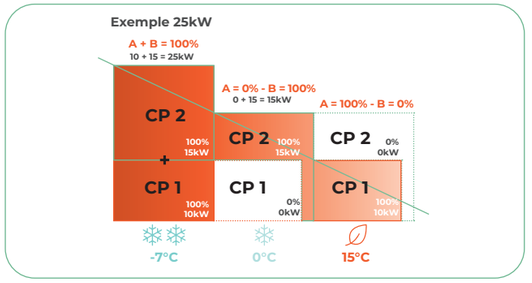

– Besoin de chauffage
■ Puissance générée par la PAC 100% Thermodynamique

En mi-saison, HRC[70] ajuste sa puissance et sa température de façon optimale.
En plein hiver, HRC[70] délivre sa pleine puissance à haute température pour assurer le confort.





Schéma d'une HRC[70] version verticale

1. **Ventilateur de grand diamètre à faible vitesse avec pales aérodynamiques et moteur très basse consommation**
2. **Coffret électrique de raccordement facile d'accès fiable et simple à utiliser**
3. **Quatre pieds amortisseurs réglables**
4. **2 compresseurs spiro-orbitaux**

Les bonnes pratiques lors d'un chantier

La première étape consiste à dimensionner la puissance et à définir l'architecture de la solution PAC HRC[70] répondant aux besoins du client. Le choix de l'emplacement des produits sera structurant pour la suite du chantier. Consultez nos notices d'installations des PAC et pilotes préalablement.

1 - Dimensionnement en fonction de la puissance de chauffage

- Effectuer un calcul thermique des besoins de chauffage à la température minimale de l'air..
- Sélectionner la puissance de la pompe à chaleur à la température de calcul.
- Choisir la taille de la pompe à chaleur, la cascade et le pilote en fonction des besoins.

2 - Procédez à l'installation

- Désembouez le circuit hydraulique, car la qualité de l'eau est primordiale pour la performance et la sécurité de l'installation (longévité).
- Placez les éléments complémentaires nécessaires à une bonne installation (positionnement des filtres, pot à boues, point de vidange, vase d'expansion, purgeur en point haut...)

3 - Renvoyez les bons de garanties

- Renvoyez les documents fournis et complétés dès l'installation finie afin de déclencher les garanties soit par courrier soit par courriel.
- Si vous préférez, téléchargez notre application "intuis services pro" pour l'enregistrement de votre installation.
- Renseignez vos produits sur la plateforme Top intuis pour bénéficier du programme de fidélité.

4 - Mettez en fonctionnement

- Mettez en fonctionnement l'équipement puis procédez à la Mise en Service. (Si celle-ci est assurée par une Station Technique Agréée par la marque, vous bénéficiez d'une extension de garantie incluse si la conformité est reconnue et le protocole d'entretien conforme aux notices)
- Envoyez les documents à notre service technique intuis (sav@groupe-intuis.fr)

Exemple d'une installation type pour chauffage et eau chaude sanitaire

Pour chaque installation se référer aux spécifications des notices techniques et d'entretien de nos produits. Vous y trouverez les matrices de sélection des diamètres de tuyauterie entre les PAC, le pilote et les ballons ECS.

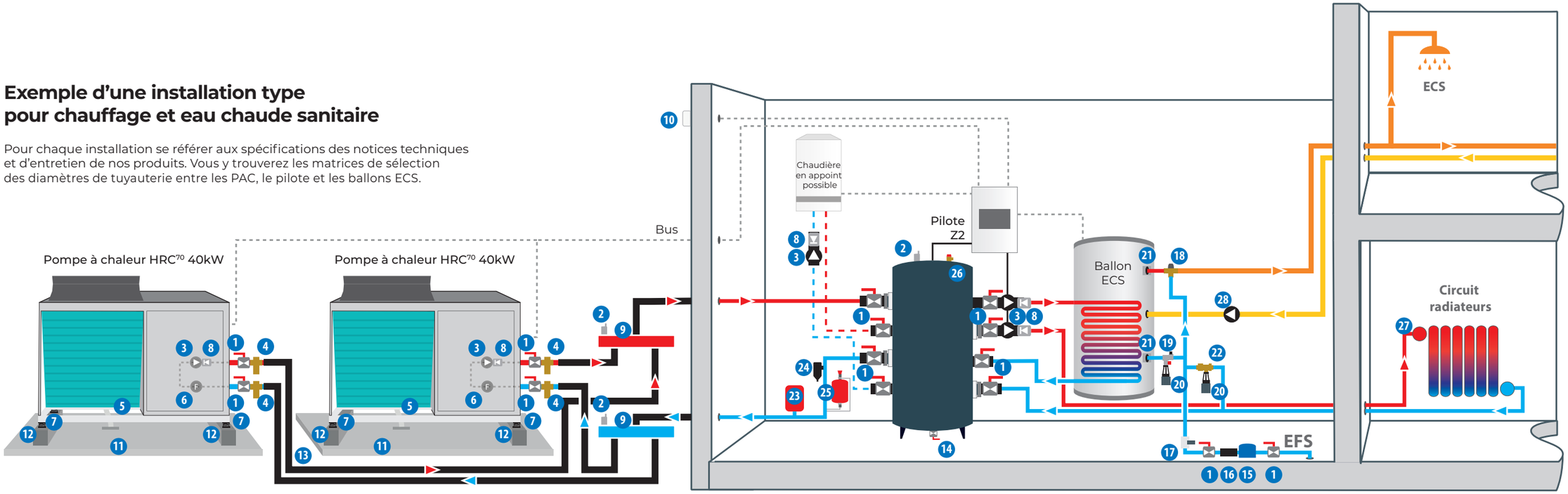

(1) **Robinets et vannes d'arrêt :** permet d'isoler un générateur ou un circuit de chauffage lors d'une intervention.
(2) **Purgeurs d'air :** ils éliminent l'air contenu dans le réseau hydraulique. Les purgeurs automatiques doivent toujours être installés en point haut de l'installation.
(3) **Circulateurs :** véhiculent l'eau vers les différents circuits de l'installation.
(4) **Vannes antigel**
(5) **Évacuation des condensats**
(6) **Filtration :** prévient l'encrassement de l'échangeur de la PAC.
(7) **Support antivibratoire** - Ressort
(8) **Clapets anti-retour**
(9) **Collecteurs**
(10) **Sonde extérieure**
(11) **Dalle béton**
(12) **Rehausse béton**
(13) **Calorifugeage des tuyauteries et accessoires. Cela contribue à réduire les pertes de chaleur et à améliorer l'efficacité énergétique de l'installation.**
(14) **Vanne de vidange**
(15) **Compteur d'eau**
(16) **Clapet anti-pollution**
(17) **Anti-bélier**
(18) **Mitigeur thermostatique :** obligatoire, il limite à 50°C la température d'ECS vers les pièces dédiées à la toilette.
(19) **Groupe de sécurité sanitaire :** s'ouvre lorsque la pression du chauffe-eau dépasse 7bars pour éviter les surpressions.
(20) **Évacuation égout**
(21) **Raccords diélectriques** (obligatoires si canalisation métallique)
(22) **Vanne disconnecteur de remplissage :** Installez un disconnecteur NF raccordé a l'égout (selon la Norme NF EN 14367) afin de garantir la conformité aux normes de sécurité en vigueur. Il permet de remplir le circuit de chauffage et d'éviter un retour d'eau dans le réseau d'eau potable.
(23) **Vase d'expansion :** compense les variations de volume d'eau à la suite des variations de température. Sa capacité doit être dimensionnée par rapport aux caractéristiques de l'installation.
(24) **Décantation des boues**
(25) **Point de prélèvement d'eau / point et bouteille d'injection**
(26) **Soupapes de sécurités :** placées sur le départ du générateur et au niveau du pilote, elle doit obligatoirement déboucher à l'extérieur.
(27) **Purgeur radiateur**
(28) **Circulateur bouclage sanitaire**

Configuration d'implantation

En local ouvert vers l'extérieur ou en extérieur

Distances minimales à respecter pour la mise en place des pompes à chaleur HRC[70] 17, 20, 25, 32kW

Les schémas ci-dessous présentent les différentes possibilités de positionnement des pompes à chaleur. Il est obligatoire de respecter l'espacement indiqué entre les murs ou obstacles ainsi qu'entre les pompes à chaleur.

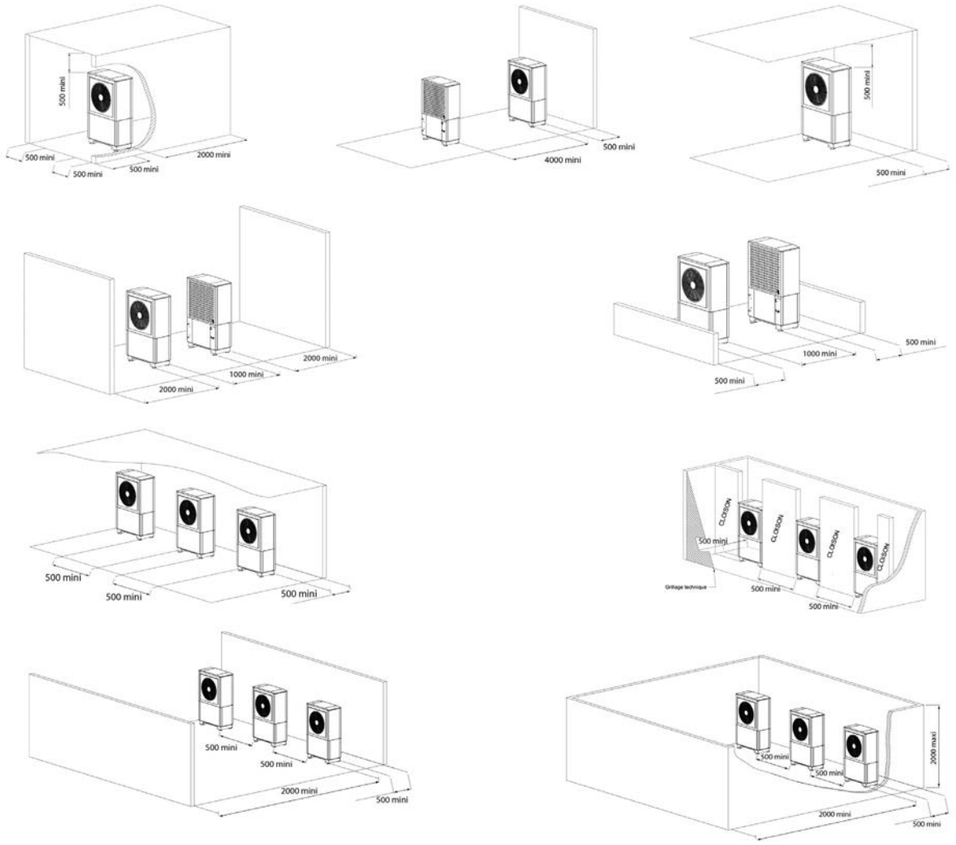

Recommandations générales :

Il ne faut pas que l'air refroidi par la pompe à chaleur soit réaspiré par des phénomènes de reprise entre plusieurs pompes à chaleur ou sur une seule machine.

L'air étant refroidi, celui-ci va naturellement stagner en partie basse, il faut donc prévoir un espace suffisant ou mettre en place des cloisons permettant d'éviter les phénomènes de reprise d'air.

Bon à savoir

En cas de gainage des HRC[70], une étude aéraulique spécifique est nécessaire pour garantir le bon dimensionnement.



Distances minimales à respecter pour la mise en place des pompes à chaleur HRC[70] 40 et 80kW

- La Pompe à chaleur est prévue pour être installée exclusivement en extérieur, en respectant un espace libre autour de l'appareil, dans une zone exempte de poussière excessive. En aucun cas elle ne doit être positionnée dans un local fermé sans une ventilation assurant à minima, 80% du débit de ventilation de la pompe à chaleur.
- Elle est prévue pour fonctionner sous la pluie mais elle peut également être installée sous un abri bien aéré (large ouverture pour garantir le débit d'air à l'aspiration et au refoulement du ventilateur).
- Au regard du ventilateur, la distance libre de tout obstacle doit être au minimum de 1m.

Les cotes indiquées sont les distances minimales recommandées pour intervenir sur le produit. Les cotes avec astérisque sont les cotes minimales permettant un bon fonctionnement du système.

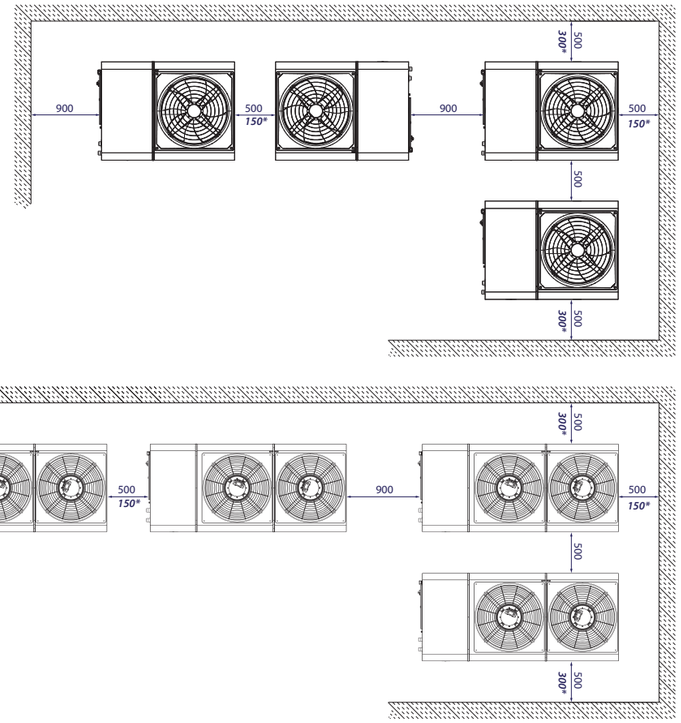

DTU étanchéité en toiture et désolidarisation acoustique des HRC[70] 40 et 80kW

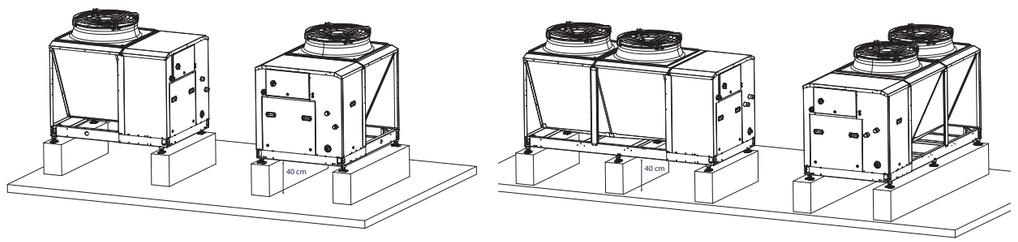

Exemples de schémas de principe par destination

CHAUFFAGE
pour le petit tertiaire



Pompe à chaleur :
Cascade HRC[70] 64KW (2 x 32kW)
Pilote :
Z1 CASCADE
Nombre de circuits :
2
Chauffage de 1 à 3 circuits possible (au-delà nous consulter)

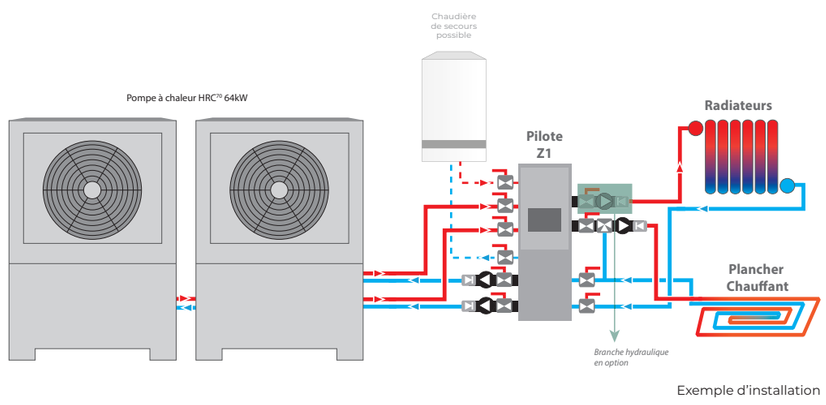

Exemple d'installation

EAU CHAUDE SANITAIRE
pour le petit tertiaire



Pompe à chaleur :
HRC[70] 32kW
Pilote :
Z1 MONOPAC
Nombre de circuits :
1
ECS de 1 à 3 circuits possible (au-delà nous consulter)

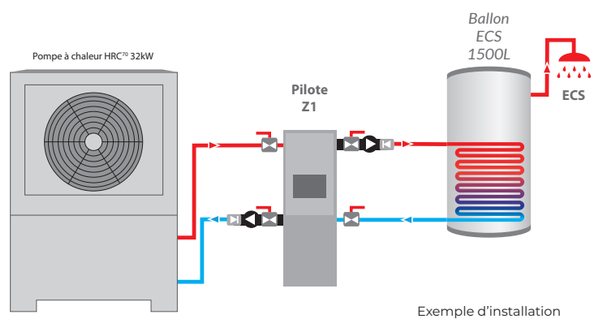

Exemple d'installation

EAU CHAUDE
pour les applications industrielles / agroalimentaires



Pompe à chaleur :
Cascade HRC[70] 80kW (2 x 40kW)
Pilote :
Z2 CASCADE
Nombre de circuits :
2
ECS de 1 à 3 circuits possible (au-delà nous consulter)

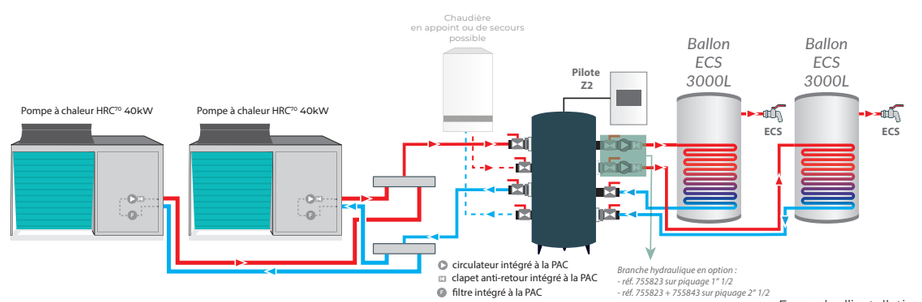

Exemple d'installation

CHAUFFAGE et EAU CHAUDE SANITAIRE
pour le résidentiel collectif



Pompe à chaleur :
Cascade HRC[70] 160kW (2 x 80kW)
Pilote :
Z2 CASCADE
Nombre de circuits :
2
Chauffage + ECS de 1 à 3 circuits possible (au-delà nous consulter)

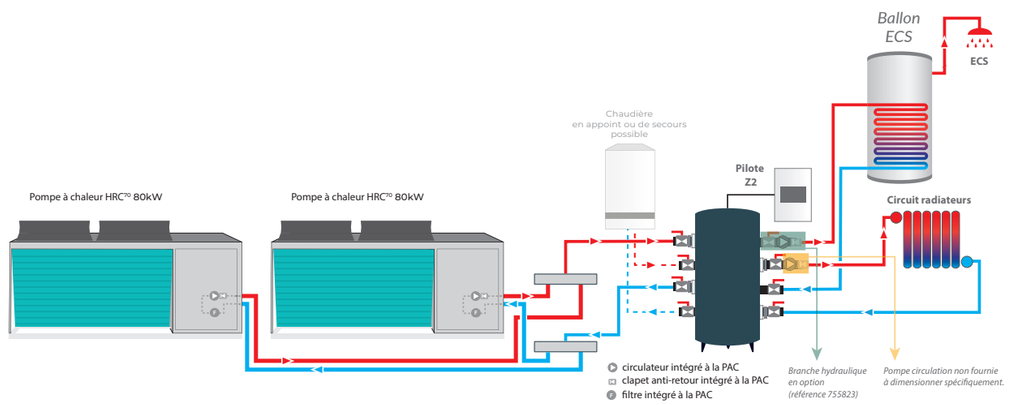

Exemple d'installation

Caractéristiques pompes à chaleur et pilotes

Caractéristiques PAC 17, 20, 25, 32, 40 et 80kW



Pompe à chaleur		HRC⁷⁰ 17kW/m	HRC⁷⁰ 17kW/t	HRC⁷⁰ 20kW/t	HRC⁷⁰ 25kW/t	HRC⁷⁰ 32kW/t	HRC⁷⁰ 40kW/t	HRC⁷⁰ 80kW/t
Références		**151433**	**151439**	**151449**	**151459**	**151461**	**151476**	**151330**
Classe énergétique 35°C/55°C		A++/A++	A++/A++	A++/A++	A++/A+	A++ / A+	A++ / A++	A+ / A+
SCOP 35/55°C		3,85/3,2	4,2/3,19	4,18/3,3	3,83/3,04	3,85/3,09	3,9/3,25	3,52 / 2,96
Rendement saisonnier 35°C/55°C - ETAS (ηs)	%	151%/125%	165%/125%	164%/129%	150%/119%	151% / 121%	153% / 127%	138% / 115%
Puissance calorifique maxi à -7°C/35°C	kW	14	14	15,5	18,5	23	30	54
Puissance calorifique maxi à -7°C/65°C	kW	12	12	14,5	17,5	20,5	27,5	51,5
Puissance calorifique maxi à +7°C/35°C	kW	17	17	20	23,5	30	36,5	76
Puissance calorifique nominale à +7°C/35°C (EN14511)	kW	7,8	7,9	10,9	10,9	13,54	20,25	45,92
COP à +7°C/35°C nominal (EN14511)	-	4,4	4,9	4,6	4,6	4,57	4,64	4,24
Niveau de pression acoustique nominal (à 5m de directivité 2)	dB(A)	37,3	37,3	39,2	38,8	41,8	38,4	39,5
Niveau de puissance (ERP +7°C/55°C)	dB(A)	66	66	67	72	70	60,5	71
Plage d'air extérieur	°C	-20 à +40	-20 à +40	-20 à +40	-20 à +40	-20 à +40	-20 à +40	-20 à +40
Alimentation électrique	V	230	400	400	400	400	400	400
Disjoncteur de protection	A	40 mono	16 tétrapolaire	16 tétrapolaire	20 tétrapolaire	32 tétrapolaire	32 tétrapolaire	63 tétrapolaire*
Courbe du disjoncteur	-	D	D	D	D	D	D	D
Puissance électrique maxi	kVA	7,5	7,5	9,5	11,5	14,5	17,6*	43,1*
Mode de régulation de la puissance	-	Vitesse fixe étagée 2 compresseurs						
Étages de puissance	-	3	3	2	3	3	2	2
Démareur progressif	-	Oui	Non	Non	Oui	Oui	Oui	Oui
Section mini de câble de puissance	mm^2	3G 10 mm^2	5G 4 mm^2	5G 4 mm^2	5G 6 mm^2	5G 6 mm^2	5G 6 mm^2	5G 16 mm^2
Dimension (HxLxP)	mm	1713 x 1035 x 561	1713 x 1035 x 561	1713 x 1035 x 561	1713 x 1035 x 561	1713 x 1235 x 561	1545 x 1630 x 1200	1545 x 2700 x 1200
Poids sans eau	kg	219	214	226	228	270	425	645
Débit d'eau nominal	L/h	2000	2000	2450	3000	3750	4700	11000
Fluide frigorigène	kg	R290 / 0,9	R290 / 0,9	R290 / 0,9	R290 / 0,9	R290 / 1,4	R290 / 3,2	R290 / 4,5
Raccordement hydraulique	mm	26/34 mâle	26/34 mâle	26/34 mâle	26/34 mâle	33/42mâle	40/49 mâle	40/49 mâle
Pilote associé	-	Z1	Z1	Z1	Z1	Z1	Z1	Z2
Circulateur PAC		inclus de série	inclus de série	inclus de série	inclus de série	inclus de série	inclus de série	inclus de série
Circulateur chauffage et ECS		inclus de série	inclus de série	inclus de série	inclus de série	inclus de série	inclus de série	en option ⚠

⚠ **La branche hydraulique réf. 755823 pour 1 circuit de chauffage (ou ECS) est livrée de série pour l'ensemble des référence équipées d'un pilote Z1 monopac, cette branche hydraulique a un débit de 5m³/heure pour une différence de pression de 5 mètres de colonne d'eau, cela correspond à une puissance équivalente de 40kW. Au delà, la pompe de circulation chauffage et (ou) ballon ECS doit être dimensionnée en conséquence des besoins (débit et perte de charge).**

* Sans PAC gainée.

Caractéristiques PAC cascade



Pompe à chaleur		HRC⁷⁰ 40kW Cascade (2x20)	HRC⁷⁰ 50kW Cascade (2x25)	HRC⁷⁰ 64kW Cascade (2x32)	HRC⁷⁰ 75kW Cascade (3x25)	HRC⁷⁰ 96kW Cascade (3x32)
Références		**151448**	**151453**	**151462**	**151456**	**151463**
Classe énergétique 35°C/55°C		A++ / A++	A++ / A+	A++ / A+	A++ / A+	A++ / A+
SCOP 35°C/55°C		4,18/3,3	3,83/3,04	3,85/3,09	3,83/3,04	3,85/3,09
Rendement saisonnier 35°C/55°C ETAS (ηs)	%	164% / 129%	150% / 119%	151% / 121%	150% / 119%	151% / 121%
Puissance calorifique maxi à -7°C/35°C	kW	31	37	46	55,5	69
Puissance calorifique maxi à -7°C/65°C	kW	29	35	41	52,5	61,5
Puissance calorifique maxi à +7°C/35°C	kW	40	47	60	70,5	90
Puissance électrique maxi total installé	kVA	19	23	29	34,5	43,5
Étages de puissance total		4	6	6	9	9
Pilote associé	-	Z1	Z1	Z1	Z1	Z1
Circulateur PAC	-	Branche hydraulique livrée de série				
Circulateur chauffage et ECS	-	en option réf. 755823 ou autre non fourni ⚠				

Caractéristiques PAC cascade



Pompe à chaleur		HRC⁷⁰ 80kW Cascade (2x40)	HRC⁷⁰ 120kW Cascade (3x40)	HRC⁷⁰ 160kW Cascade (2x80)
Références		**151310**	**151312**	**151331**
Classe énergétique 35°C/55°C		A++ / A++	A++ / A++	A+ / A+
SCOP 35/55°C		3,9/3,25	3,9/3,25	3,52 / 2,96
Rendement saisonnier 35°C/55°C - ETAS (ηs)	%	153% / 127%	153% / 127%	138% / 115%
Puissance calorifique maxi à -7°C/35°C	kW	60	90	108
Puissance calorifique maxi à -7°C/65°C		55	82,5	102
Puissance calorifique maxi à +7°C/35°C	kW	73	109,5	152
Puissance électrique maxi total installé	kVA	35*	52,8*	86,2*
Étages de puissance total	-	4	6	4
Pilote associé	-	Z2	Z2	Z2
Circulateur PAC	-	Intégré dans la PAC		
Circulateur chauffage et ECS	-	en option réf. 755823 + 755843 ou autre non fourni ⚠		

Caractéristiques pilotes



Pilote		Z1	Z2
Section mini de câble de puissance	mm^2	3G 2.5 (mono)	3G 1,5 (mono)
Disjoncteur de protection de puissance	A	10 (mono)	2 (mono)
Courbe du disjoncteur	-	C	C
Alimentation électrique	V	230 (mono)	230 (mono)
Bouteille multifonctions	L	78	200
Dimensions du pilote (H x L x P) / Poids à vide du pilote	mm/kg	1 512 x 410 x 526 / 50	Boîtier mural : 629 x 455 x 171 / 9 Cuve : 1422 x 775 x 600 / 81
Raccordements hydrauliques	mm	10 x 40/49 mâle**	4 x 66/76 et 4 x 40/49
Raccordement chaudière d'appoint	-	✓	✓
Appoint électrique (optionnel)	kW	0/2/4/6kW (mono ou tri)	-
Découplage des circuits	-	✓	✓

* Sans PAC gainée. ** en prenant en compte la branche hydraulique.

Plans et dimensions

HRC⁷⁰ 17kW, 20 kW, 25kW

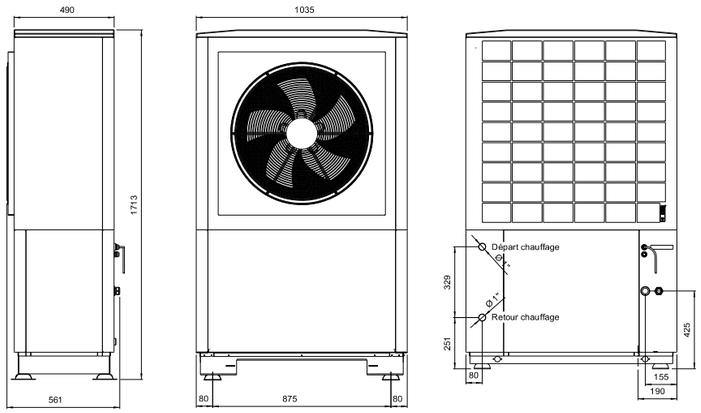

HRC⁷⁰ 32kW

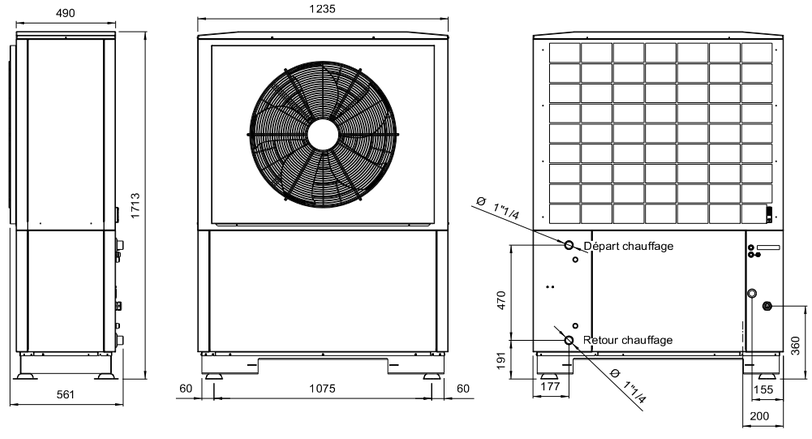

HRC⁷⁰ 40kW

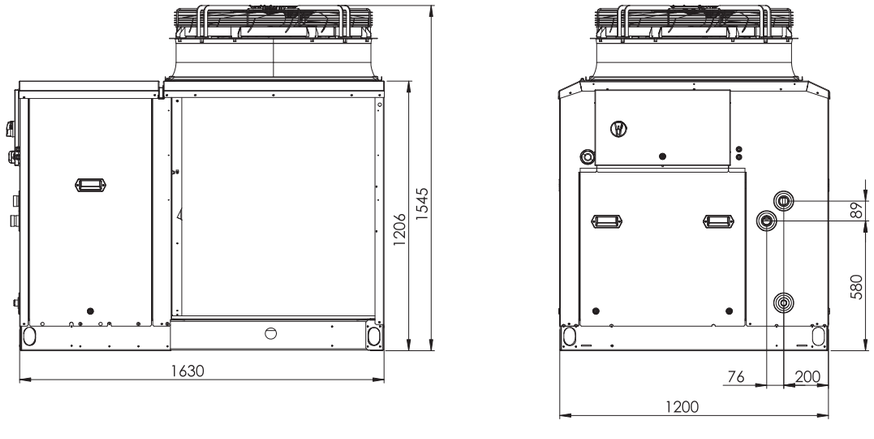

HRC⁷⁰ 80kW

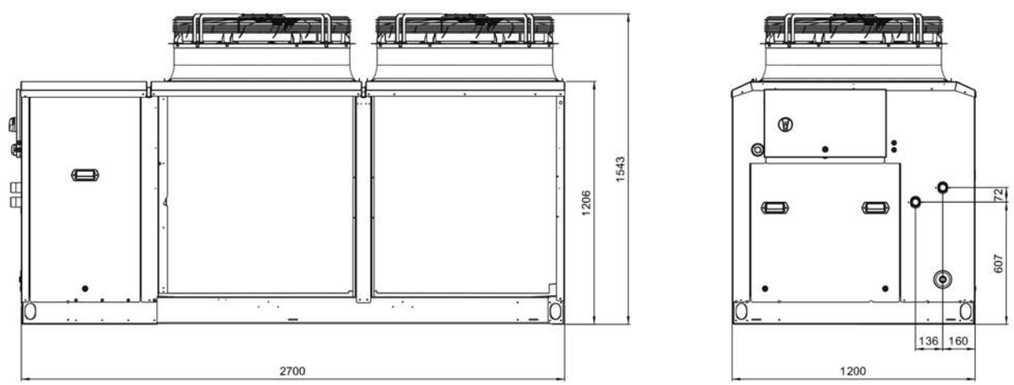

Pilote Z1

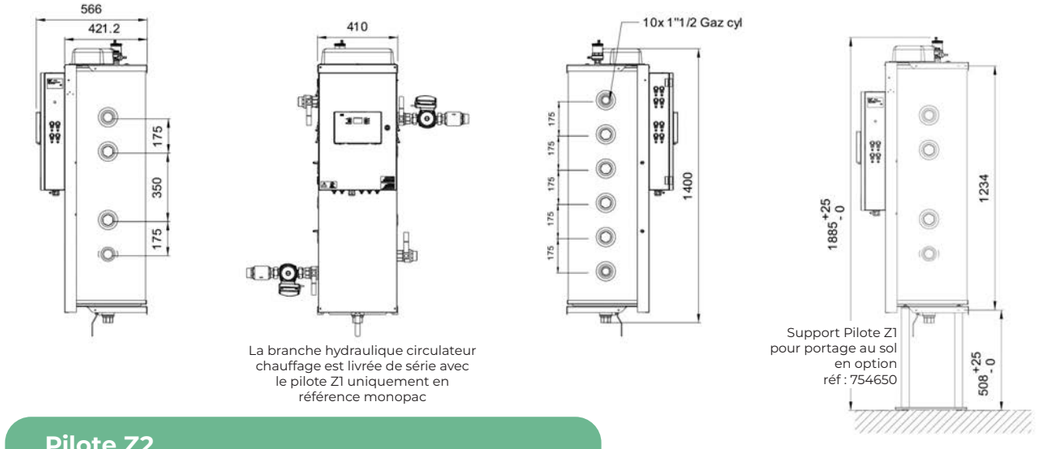

La branche hydraulique circulateur chauffage est livrée de série avec le pilote Z1 uniquement en référence monopac

Support Pilote Z1 pour portage au sol en option réf : 754650

Pilote Z2

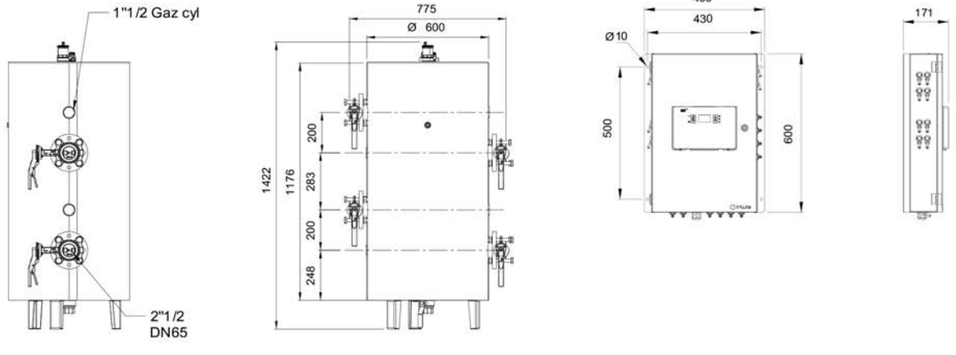

Ballons réchauffeurs

Ballons domestiques

PEJ



PEJ 200 PEJ 270

Ballon rechauffeur ECS vertical et au sol

- Cuve en inox
- Échangeur thermique par serpentin en inox
- Garantie 2 ans pièces et 3 ans cuve

ECS

TOUT INOX EXCLUSIF

CE

Garantie
2 ANS pièces et 3 ANS cuve



Les ballons domestiques

Désignation	Classe énergétique & ETAS 35°/55°C	Dimensions	Puissance (kW)*	Capacité (L)	Référence
Verticaux au sol ou verticaux mural - cuve en acier inox					
PEJ 200 (sol - inox)	C	Ø 630 x 1040	29/21	200	341111
PEJ 270 (sol - inox)	C	Ø 630 x 1382	41/29	270	341106

*Primaire 80°C/65°C (80°C : application chaudières ; 65°C : application PAC haute température) - secondaire 10-40°C

Accessoires ballons domestiques

Désignation	Référence
Mitigeur thermostatique ECS 3/4"	769003
Sonde ECS / piscine / cascade	710029

Ballons réchauffeurs ECS gamme VS

Gamme RM1 – TP simple serpentin



Garantie
2 ANS pièces et 3 ANS cuve

Ballon rechauffeur ECS vertical et au sol

- Large gamme de 300 à 3000L
- Son échangeur surdimensionné améliore les performances de la PAC
- Isolation M1 renforcée aux extrémités de la cuve
- Disponible également en version taille basse et isolation M4 (consultez votre interlocuteur intuis)

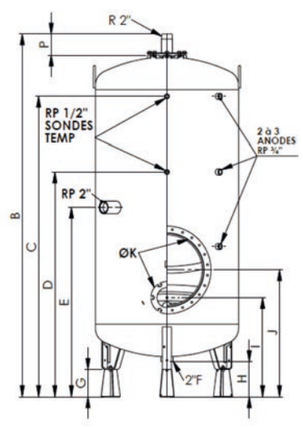

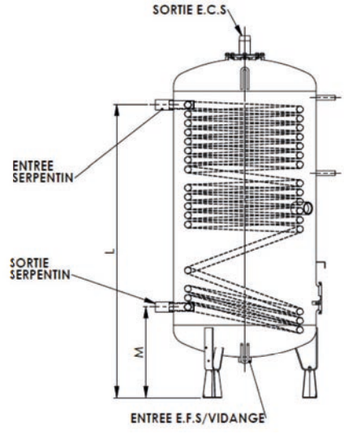

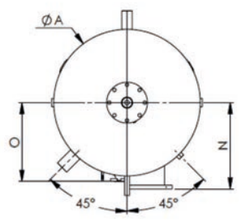

	Références	Désignation	Volume	Classe énergétique	Puissance	Ø A (mm)	ELEVATION (mm)												SURF. D'ECHANGE (m²)	POIDS AVEC ISOLATION (kg)
							B	C	D	E	G	H	I	J	K	M	N	O	P	
Ballons bouclages sanitaires et prépatateurs	342148	VS 300L RM1 TP - avec pieds réhaussés 150mm (sol - émaillé)	300 L	C	45/33	630	1498	1155	807	807	150	206	525	-	110	472	-	330	114	1,6	147
	342149	VS 500L RM1 TP - avec pieds réhaussés 150mm (sol - émaillé)	500 L	C	85/62	630	2095	1752	1332	1108	150	206	525	-	110	472	-	330	114	3	177
Ballons préparateurs	342150	VS 750 RM1 TP - avec pieds réhaussés 150mm	750 L	NS	114/83	790	2007	1662	1246	1050	150	196	551	704	110 ou 400	501	465	425	114	4	256/295
	342151	VS 1000 RM1 TP - avec pieds réhaussés 150mm	1000 L	NS	141/103	790	2356	1981	1245	1245	150	196	551	704	110 ou 400	502	465	425	114	5.2	326/362
	342152	VS 1500 RM1 TP - avec pieds réhaussés 200mm	1500 L	NS	148/108	1100	2187	1745	1380	1150	200	212	650	803	110 ou 400	605	620	580	113	5,6	458/500
	342153	VS 2000 RM1 TP - avec pieds réhaussés 200mm	2000 L	NS	165/120	1100	2371	1888	1380	1244	200	212	650	803	110 ou 400	605	620	580	113	5,6	489/531
	342154	VS 2500 RM1 TP - avec pieds réhaussés 200mm	2500 L	NS	190/139	1400	2243	1730	1208	1208	200	212	730	883	110 ou 400	685	730	730	110	7	636/678
	342155	VS 3000 RM1 TP - avec pieds réhaussés 200mm	3000 L	NS	190/139	1400	2372	1808	1208	1208	200	212	730	883	110 ou 400	650	730	730	110	7	658/700

Chaudières électriques d'appoint ou de secours

GIALIX

Chaudière électrique murale modulante avec corps de chauffe en fonte.





Corps de chauffe en fonte
garanti jusqu'à 20 ans

Longévité, simplicité, efficacité

- Le choix judicieux de ses composants et sa conception intelligente en font une chaudière parfaitement fiable.





« La fonte au service de la plus performante des chaudières électriques. »

Chaudière électrique Gialix 6 à 24kW

Désignation	Classe énergie	Puiss. ajustable par paramétrage (kW)	Tension	Section mini câble puissance (mm²)	Disjoncteur de protection (A)	Sonde extérieure	Sonde ECS	Référence
Chaudières électriques murales pour constructions neuves et petits logements								
Régulation électronique avec sonde extérieure								
Gialix 6 MT mono	D	2-4-6	230V-mono	6	32	*en option*	*en option*	132632
Gialix 12 MT mono	D	2-4-6-8-10-12	230V-mono	16	63	*en option*	*en option*	132631
Gialix 12 MT tri	D	2-4-6-8-10-12	400V-tri	4	25	*en option*	*en option*	132636
Gialix 16 MT tri	D	2,7-5,3-8-10,7-13,3-16	400V-tri	6	32	*en option*	*en option*	132637
Gialix 24 MA tri	D	4, 8, 12, 16, 20, 24	400V-tri	10	50	*en option*	*en option*	132645

Chaudière électrique Gialix 36 - 196kW

Désignation	Classe énergie	Puiss. ajustable par paramétrage (kW)	Tension	Section mini câble puissance (mm²)	Disjoncteur de protection (A)	Référence
Chaudières électriques murales tertiaires - non équipées hydrauliquement (corps de chauffe en acier)						
Régulation électronique avec sonde extérieure						
Gialix 36 MA tri	D	24 - 36	400V-tri	16	80	131417
Gialix 48 MA tri	D	36 - 48	400V-tri	25	100	131418
Gialix 72 MA tri	NS	48 - 72	400V-tri	35	125	131419
Gialix 120 MA tri	NS	96 - 120	400V-tri	70	250	131420
Gialix 196 MA tri	NS	140 - 196	400V-tri	120	400	131423

(1) OFG : Concerne les Gialix 6 MT, 12 MT, 16 MT et 24 MA.

Composition d'une installation

Détails des éléments

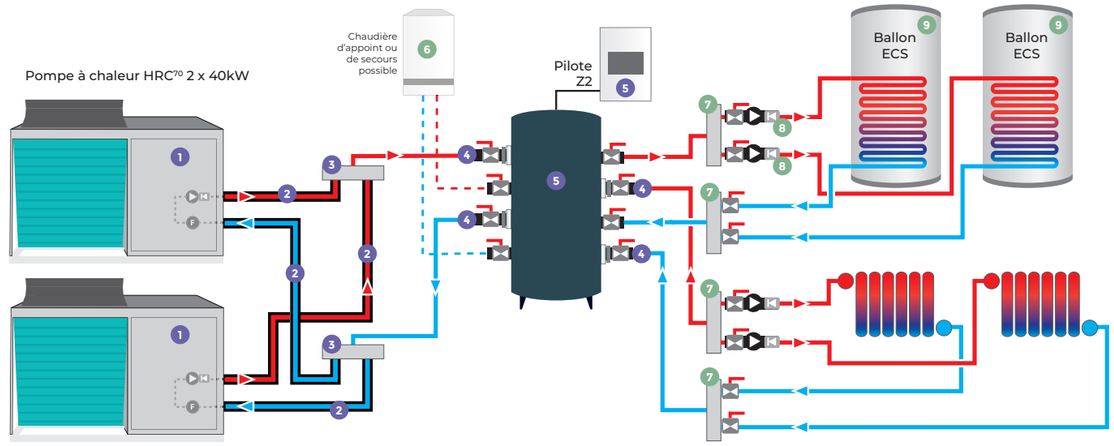

Inclus de série dans la référence commerciale 151310



HRC⁷⁰ 2 x 40kW
intègre filtre, clapet anti-retour et circulateurs



Kit de liaison hydraulique

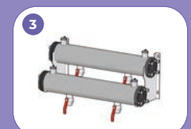

Collecteurs
Section de passage 2"1/2
Diam piquage 1"1/2



Vanne sur brides 2"1/2
pour isoler la cuve du pilote



Pilote Z2, Cuve 200L,
boitier de régulation déporté

Accessoires optionnels



Réf. 131417
Chaudière d'appoint
ou de secours Gialix 48 MA

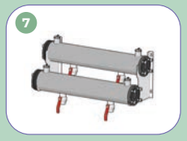

Réf. 755815, 755816, 755817, 755818
Acc. hydrau. Cf p. 27



Réf. 755823
Branche hydraulique
Ensemble vannes,
clapet anti-retour, circulateur,
uniquement sur manchon 1"1/2



Réf. 342153
Préparateur ECS
VS 2000 RM1 TP

Références commerciales comprenant : PAC + Pilotes + Liaison hydraulique + Collecteur + vanne, fournis

Pompes à chaleur	HRC⁷⁰ 17kW/m	HRC⁷⁰ 17kW/t	HRC⁷⁰ 20kW/t	HRC⁷⁰ 25kW/t	HRC⁷⁰ 32kW/t	HRC⁷⁰ 40kW/t	HRC⁷⁰ 80kW/t
Références associées Z1 monoPAC	151433	151439	151449	151459	151461	151476	-
Références associées Z2 monoPAC	-	-	-	-	-	-	151330
Références associées Z1 cascade	-	-	2x20 : 151448	2x25 : 151453 3x25 : 151456	2x32 : 151462 3x32 : 151463	-	-
Références associées Z2 cascade	-	-	-	-	-	2x40 : 151310 3x40 : 151312	2x80 : 151331

Bon à savoir

La branche hydraulique Réf. 755823 est disponible en option pour assurer la circulation dans le circuit raccordé sur manchon 1"1/2 et sur bride 2"1/2 (avec ajout de la Réf. 755843) si les caractéristiques en débit/pression des circuits le permettent (maxi 5m³/h sur 5m de colonne d'eau).

Pour un débit supérieur sur le circuit principal 2"1/2, une pompe (non fournie) doit être sélectionnée en fonction des caractéristiques et besoin de débit de chauffage.

Vérifier que ces circulateurs soient assez puissants pour les circuits émetteurs au moment du dimensionnement.

Accessoires PAC et pilotes Z1 & Z2 cascade

CONTRÔLE DES CIRCUITS



Réf. 710158
Sonde départ vanne
3 voies pour Z1



Réf. 752202
Aquastat sanitaire



Réf. 751009
Sonde d'ambiance
avec afficheur
(uniquement pour 1 circuit)



Réf. 770001
TH RNC/2 radio :
thermostat d'ambiance
sans fil non
chronoproportionnel



Réf. 710029
Sonde ECS / piscine /
cascade

CONNECTIVITÉ



Réf. 730078
Kit modbus PAC



Réf. 770002
Passerelle Thermo-Net

UNITÉ EXTÉRIEURE



Réf. 753102
Câble blindé 2 fils lg 20m



Réf. 754103
Câble blindé 2 fils lg 50m



Réf. 751004
Cordon dégivrage
externe pour HRC[70]



Réf. 754208
Couronne 40m durite DN30

ACCESSOIRES HYDRAULIQUES ET PILOTES



Réf. 755843
Bride DN65
taraudée DN40



Réf. 755823
Branche hydraulique
auto 25-125-130



Réf. 755815
Section de passage 2"1/2
Diam piaquage 1"1/12



Réf. 755816
Section de passage 2"1/2
Diam piaquage 1"1/12



Réf. 754650
Support Pilote Z1

GESTION PLANCHER / PLAFOND



Réf. 710111
Limiteur température
plancher chauffant 65°C
à réarmement manuel



Réf. 411002
Thorix évolution 1C -
1 circuit mélangé + sonde
extérieure (LTP intégré)

Accessoires pompes à chaleur

Désignation	HRC	Référence
Cordon dégivrage externe pour HRC[70]	✓	751004
Câble blindé 2 fils lg 20m PAC/pilote (se substitue au câble 10m livré de série)	✓	753102
Câble blindé 2 fils lg 50m PAC/pilote (se substitue au câble 10m livré de série)	✓	754103
Couronne 40m durite DN 30	✓	754208
4 raccords sapin DN30	✓	754210
Kit rubber foot lg 600mm pour HRC[70] 40kW	✓	754603
Kit rubber foot lg 1000mm pour HRC[70] 80kW	✓	754604
Kit ressort pour HRC[70] 40kW	✓	754605
Kit ressort pour HRC[70] 80kW	✓	754606

Accessoires pilotes

Désignation	PILOTE Z1	PILOTE Z2	Référence
Sonde d'ambiance avec afficheur + 2% sur la valeur ETAS	Circuit 1 uniquement	Circuit 1 uniquement	751009
TH RNC/2 radio : Thermostat d'ambiance sans fil non chrono-proportionnel* + 2% sur la valeur ETAS	✓	✓	770001
Sonde ECS / piscine / cascade	✓	✓	710029
Aquastat sanitaire	✓	✓	752202
Ballons réchauffeurs sanitaire	✓	✓	(Voir catalogue tarif)
Limiteur température plancher chauffant 65°C à réarmement manuel avec faisceau	✓	✓	710111
Kit Modbus - CET/PAC	✓	✓	730078
Clapet anti-retour "1" F/F (nécessaire en cas d'appoint chaudière domestique uniquement)	✓	✓	710118
Thorix ÉVOLUTION 1C - 1 circuit mélangé + sonde extérieure 2ème circuit à plus basse température	✓	-	411002
Sonde départ Vanne 3 voies	✓	✓	710158
Appoint électrique 6kW (230/400V)	✓	-	754105
Support Pilote Z1 pour portage au sol	✓	-	754650
Branche hydro auto 25-125-130	✓	✓ ⚠ *Circuit secondaire*	755823
Bride DN65 taraudée DN40 pour raccordement de la branche hydraulique ref 755823 sur sortie principale Z2	-	✓ ⚠	755843

* Fonctionnement compatible avec tous les thermostats connectables non chrono-proportionnels du commerce.

⚠ **La branche hydraulique réf. 755823 proposée en option a un débit de 5m³/heure pour une différence de pression de 5 mètres de colonne d'eau, cela correspond à une puissance équivalente de 40kW. Au delà, la pompe de circulation chauffage et (ou) ballon ECS doit être dimensionnée en conséquence des besoins (débit et perte de charge).**

Accessoires hydrauliques

Désignation	Section de passage	Nombre de piquage	Diamètre de piquage	Référence
Collecteur 2.2	2"1/2	2	1"1/2	755815
Collecteur 2.3	2"1/2	3	1"1/2	755816
Collecteur 4.2	4"	2	2"	755817
Collecteur 4.3	4"	3	2"	755818

PLUS DE CONFORT, MOINS D'ÉNERGIE.

Auer (intuis) S.A.S. au capital de 6.408.656 € - RCS PARIS : 334 981 958 - Code NAF : 2951Z - N° TVA : FR 84 334 981 958 - Informations sous réserve d'erreurs typographiques - En raison de l'évolution de la technique, la société intuis se réserve le droit de modifier son matériel sans préavis. Illustrations et photos non contractuelles Édition - 04/2024
BROCHURE ZI & ZI CASCADE avril 2024 - Ne pas jeter sur la voie publique

Siège Social
28 rue de Verdun
92150 Suresnes

intuis thermodynamique
27 rue de la République
80210 Feuquières-en-Vimeu

Service client
+33 (0)9 78 45 10 26
service-client@intuis.fr

Export
export@groupe-intuis.fr

Garanties

Ne concerne que la France Métropolitaine

LE TRI FACILE